Konstruktionsbeschreibung

Modell-Nr.	01-38-11-01
Konstruktionsart	Einschalige Außenwand aus Normalbeton mit Wärmedämmverbundsystem
Anschluss	Lokale Durchdringung einer Stahlbetonstütze durch Decke zu Außenluft nach unten (z.B. Tiefgarage)
Untergruppe	Rechteckstütze, Decke mit Unterzug, oberseitig gedämmt, thermisch optimiert
Variante	

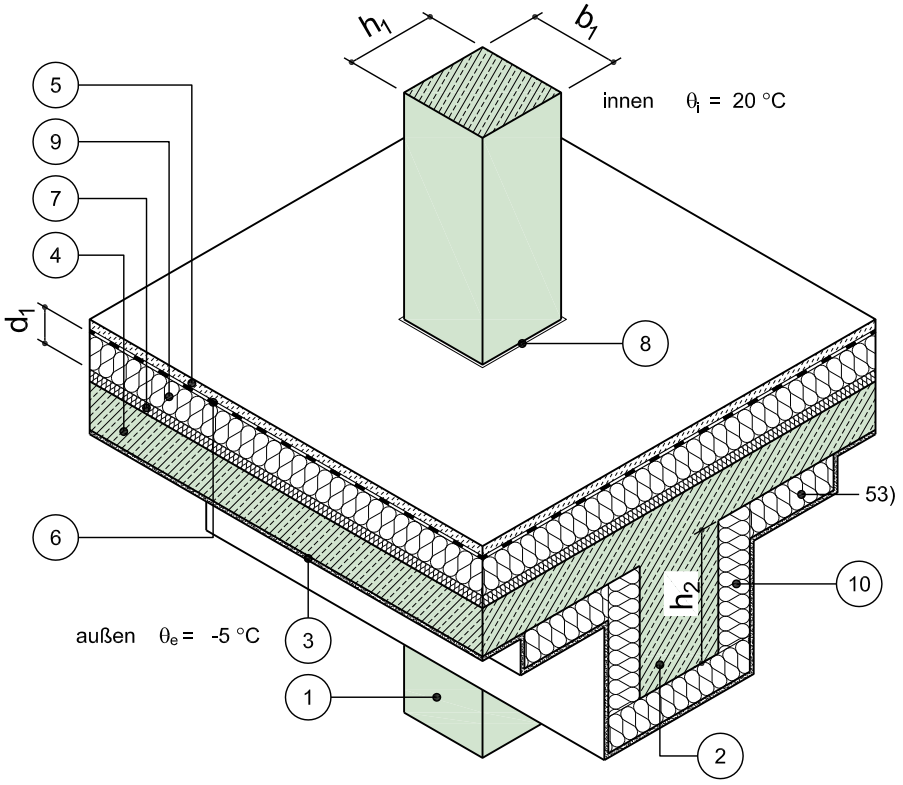

Isometrie

Maßstab 1:25

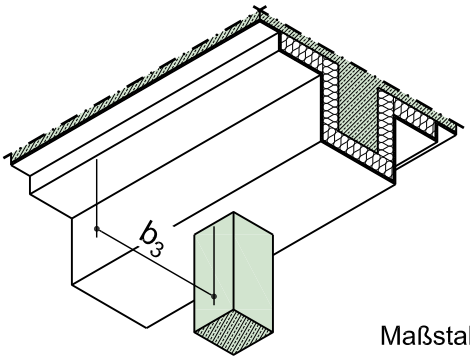

Maßstab 1:50

Dimensionierung der Dämmung des Stützenkopfes:

$b_3 \geq 1{,}5\ b_1$ für $b_1 > h_1$
$1{,}5\ h_1$ für $h_1 > b_1$

	Schichtbezeichnung	s [m]	ρ [kg/m³]	λ [W/mK]		Schichtbezeichnung	s [m]	ρ [kg/m³]	λ [W/mK]
1	Stahlbetonstütze	s.o.	2300	2,3	7	Trittschalldämmung	0,04	-	0,040
2	Unterzug	h_2	2300	2,3	8	Randdämmstreifen	0,01	-	0,040
3	Außenputz	0,015	1800	0,87	9	Wärmedämmung	d_1	-	λ_1
4	Stahlbeton	0,16	2300	2,3	10	Stützendämmung	0,12	-	0,035
5	Estrich	0,045	2000	1,4	11				
6	Dampfsperre	-	-	-	12				

Dieses Zeichnungsblatt ist dem "Planungsatlas für den Hochbau" entnommen.
Bei der Verwendung ist zu beachten, dass im Gesamtwerk ggf. weitere konstruktionsrelevante Hinweise enthalten sind.